Trituradores Sparta

500

Características de construção

- Estrutura base, que suporta o reservatório do óleo da central.
- Grupo motor bomba posicionado na parte dianteira interna em baixo
- Empurrador hidráulico inclinado para mesa de avanço
- Tremonha de carregamento de material
- Sistema de transmissão de potência ao rotor composto por correia e polias
- Rotor com facas de metal duro de dupla face
- Contra-lâmina / peneira
- Quadro elétrico de comando com PLC.

Características principais

- Estrutura realizada em espessa chapa perfurada
- Dispositivos de segurança instalados
- 100% projetado e construído em Itália
- Componentes de alta qualidade
- Operações de manutenção simplificadas
- Adequados para funcionamento contínuo
- Facas reversíveis reforçadas
- Reduzidos riscos de ruptura
- Empurrador inclinado a 30°

Especificações técnicas

Modelos	Potências instaladas	Capacidade	Rotor L	Ø Rotor	Insertos	Peso	Dimensões em milímetros		
codice	kW	Bar	Kg/h	mm	mm	kg	A	B	H
M020101001	11 + 2.2	0,5 - 1,4	505	194	17	2000	800	1700	1400
M020102001	15 + 2.2	0,5 - 1,4	505	194	17	2000	800	1700	1400

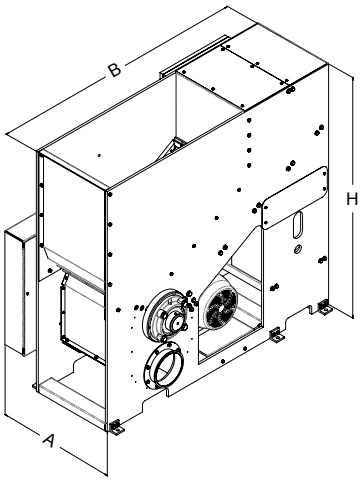

Costruzioni Nazzareno S.r.l.
Via delle Industrie, 17 (Z.I. Vacil)
31030, Breda di Piave (TV) ITALY
Tel: +39 0422 600592
Fax: +39 0422 607119
info@nazzareno.it

NAZZARENO
RECYCLING TECHNOLOGY

Trituradores Sparta

700

Características de construção

- Estrutura base, que suporta o reservatório do óleo da central.
- Grupo motor bomba posicionado na parte dianteira interna em baixo
- Empurrador hidráulico inclinado para mesa de avanço
- Tremonha de carregamento de material
- Sistema de transmissão de potência ao rotor composto por correia e polias
- Rotor com facas de metal duro de dupla face
- Contra-lâmina / peneira
- Quadro elétrico de comando com PLC.

Características principais

- Estrutura realizada em espessa chapa perfurada
- Dispositivos de segurança instalados
- 100% projetado e construído em Itália
- Componentes de alta qualidade
- Operações de manutenção simplificadas
- Adequados para funcionamento contínuo
- Facas reversíveis reforçadas
- Reduzidos riscos de ruptura
- Empurrador inclinado a 30°

Especificações técnicas

Modelos	Potências instaladas	Capacidade	Rotor L	Ø Rotor	Insertos	Peso	Dimensões em milímetros		
codice	kW	Bar	Kg/h	mm	mm	kg	A	B	H
M0214020001	15 + 4	1 - 2,1	750	194	23	2400	1030	1950	1800
M0214030001	18.5 + 4	1 - 2,1	750	194	23	2400	1030	1950	1800
M0214040001	22 + 4	1 - 2,1	750	194	23	2400	1030	1950	1800

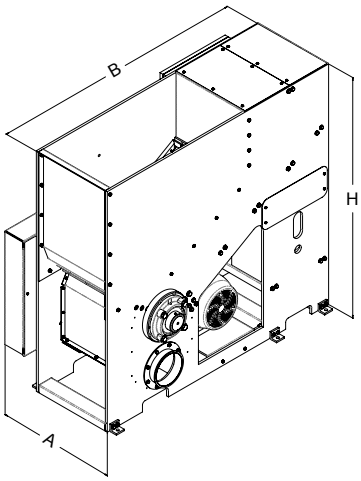

Costruzioni Nazzareno S.r.l.
Via delle Industrie, 17 (Z.I. Vacil)
31030, Breda di Piave (TV) ITALY
Tel: +39 0422 600592
Fax: +39 0422 607119
info@nazzareno.it

NAZZARENO
RECYCLING TECHNOLOGY

Trituradores Sparta
1000

Características de construção

- Estrutura base, que suporta o reservatório do óleo da central.
- Grupo motor bomba posicionado na parte dianteira interna em baixo
- Empurrador hidráulico inclinado para mesa de avanço
- Tremonha de carregamento de material
- Sistema de transmissão de potência ao rotor composto por correia e polias
- Rotor com facas de metal duro de dupla face
- Contra-lâmina / peneira
- Quadro elétrico de comando com PLC.

Características principais

- Estrutura realizada em espessa chapa perfurada
- Dispositivos de segurança instalados
- 100% projetado e construído em Itália
- Componentes de alta qualidade
- Operações de manutenção simplificadas
- Adequados para funcionamento contínuo
- Facas reversíveis reforçadas
- Reduzidos riscos de ruptura
- Empurrador inclinado a 30°

Especificações técnicas

Modelos	Potências instaladas	Capacidade	Rotor L	Ø Rotor	Insertos	Peso	Dimensões em milímetros		
codice	kW	Bar	Kg/h	mm	mm	kg	A	B	H
M0203030001	18.5 + 4 + 1,5	1,8 - 4	1065	226	44	3000	3260	2350	3265
M0203010001	22 + 4 + 1,5	1,8 - 4	1065	226	44	3000	3260	2350	3265
M0203010001	30 + 4 + 1,5	1,8 - 4	1065	226	44	3000	3260	2350	3265

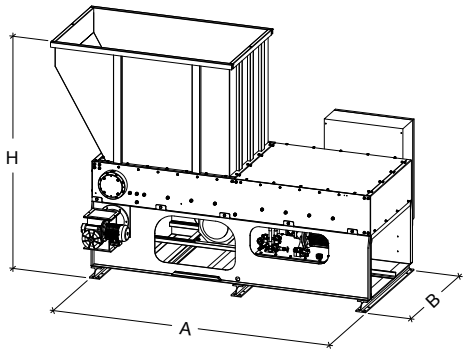

Costruzioni Nazzareno S.r.l.
Via delle Industrie, 17 (Z.I. Vacil)
31030, Breda di Piave (TV) ITALY
Tel: +39 0422 600592
Fax: +39 0422 607119
info@nazzareno.it

NAZZARENO
RECYCLING TECHNOLOGY

Trituradores Sparta
1300

Características de construção

- Estrutura base, que suporta o reservatório do óleo da central.
- Grupo motor bomba posicionado na parte dianteira interna em baixo
- Empurrador hidráulico inclinado para mesa de avanço
- Tremonha de carregamento de material
- Sistema de transmissão de potência ao rotor composto por correia e polias
- Rotor com facas de metal duro de dupla face
- Contra-lâmina / peneira
- Quadro elétrico de comando com PLC.

Características principais

- Estrutura realizada em espessa chapa perfurada
- Dispositivos de segurança instalados
- 100% projetado e construído em Itália
- Componentes de alta qualidade
- Operações de manutenção simplificadas
- Adequados para funcionamento contínuo
- Facas reversíveis reforçadas
- Reduzidos riscos de ruptura
- Empurrador inclinado a 30°

Especificações técnicas

Modelos	Potências instaladas	Capacidade	Rotor L	Ø Rotor	Insertos	Peso	Dimensões em milímetros		
codice	kW	Bar	Kg/h	mm	mm	kg	A	B	H
M0204010001	37 + 4 + 1.5	4 - 7	1310	226	52	5000	5015	2350	3249
M0204020001	45 + 4 + 1.5	4 - 7	1310	226	52	5000	5015	2350	3249

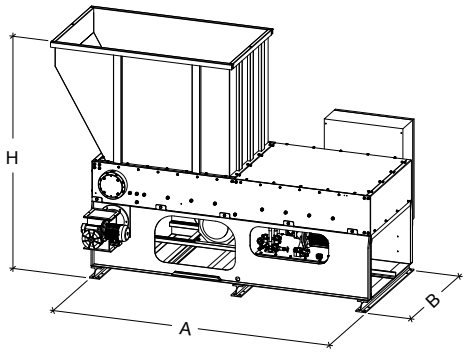

Costruzioni Nazzareno S.r.l.
Via delle Industrie, 17 (Z.I. Vacil)
31030, Breda di Piave (TV) ITALY
Tel: +39 0422 600592
Fax: +39 0422 607119
info@nazzareno.it

NAZZARENO
RECYCLING TECHNOLOGY